Élément 4 voies \/ SAT-42 argent

Les traverses décoratives

Réf. : 60112244
GTIN: 4026397658705

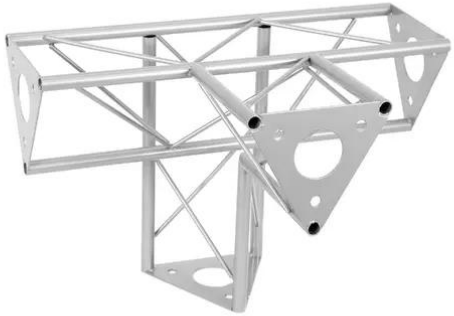

Prix de catalogue: 70.21 €

TVA 19% incl.

Tous droits réservés. Sous réserve de modifications techniques et d'erreurs.
Toutes les photos sont similaires, les illustrations le sont en partie.

Élément 4 voies \/ SAT-42 argent

Les traverses décoratives

Réf. : 60112244
GTIN: 4026397658705

Caractéristiques:

- Une multitude de traverses et de coins permettent de créer des structures spatiales fantaisistes
- Les constructions DECOTRUSS sont conçues comme des éléments de design
- Assemblage simple
- Tube porteur: 15 mm
- Pour des domaines d'application tels que: Agencement de magasin; Agencement de salons et magasin

  L'étendue des fournitures
- 1 x Appareil, 1 x Mode d'emploi

Tous droits réservés. Sous réserve de modifications techniques et d'erreurs.
Toutes les photos sont similaires, les illustrations le sont en partie.