Mallette Tour universelle 120 cm à roulettes

Trunk case avec roulettes

Réf. : 30126410
GTIN: 4026397163452

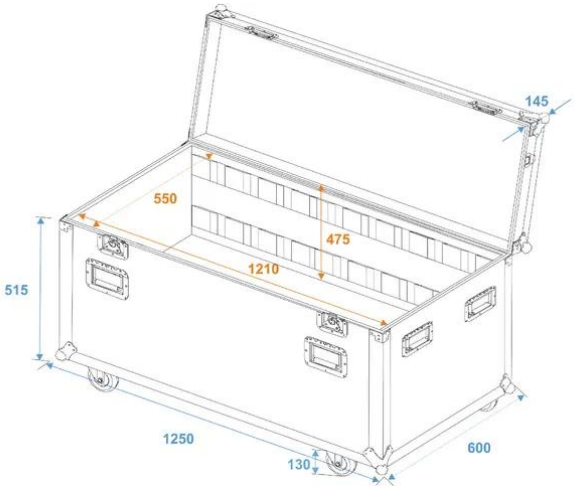

Prix de catalogue: 653.31 €

TVA 19% incl.

Tous droits réservés. Sous réserve de modifications techniques et d'erreurs.
Toutes les photos sont similaires, les illustrations le sont en partie.

Mallette Tour universelle 120 cm à roulettes

Trunk case avec roulettes

Réf. : 30126410
GTIN: 4026397163452

Caractéristiques:

- Avec 2 cloison de séparation
- Finition haut de gamme avec bois stratifié collé en plusieurs couches 10 mm, noir, laminé
- Intérieur avec Couverture en feutre
couvercle avec Couverture en feutre
- Châssis de profilé en aluminium 22mm à angles arrondis
- 8 poignées rabattables chromées de mallette
- 2 charnières de blocage chromées
- 2 fermetures papillon haut de gamme
- 4 x roulettes de 2 avec frein d'arrêt Ø 100 mm
- Vous trouverez de plus amples informations sur ce produit dans la rubrique « Téléchargements » de la fiche technique

  L'étendue des fournitures
- 1 x mallette

Tous droits réservés. Sous réserve de modifications techniques et d'erreurs.
Toutes les photos sont similaires, les illustrations le sont en partie.