DECOLOCK DQ2-PAT36V Raccordo a T a 3 vie 90°

Sistema di traverse universale a 2 punti in struttura leggera

Art.n.: 60301554
GTIN: 4026397391244

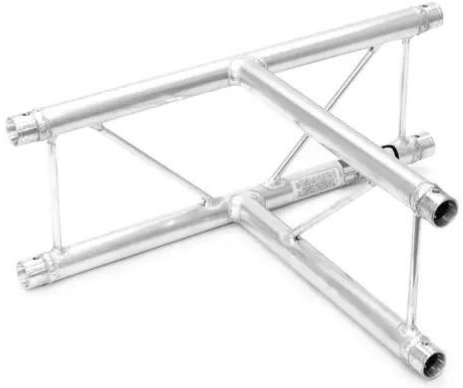

Prezzo di listino: 177.31 €
incl. 19% IVA

Alle Rechte vorbehalten.Technische Änderungen und Irrtum vorbehalten.
Alle Bilder ähnlich, zum Teil Symbolfotos.

DECOLOCK DQ2-PAT36V Raccordo a T a 3 vie 90°

Sistema di traverse universale a 2 punti in struttura leggera

Art.n.: 60301554
GTIN: 4026397391244

Features :

- La lega di alluminio per un look classico e high-tech
- Montaggio rapido, efficiente e affidabile tramite connettori a cono QUICK-LOCK
- Un'ampia selezione di lunghezze, elementi circolari e angolari offre la massima flessibilità
- Costruzioni speciali secondo le specifiche del cliente su richiesta
- Allineamento verticale
- Tubo della cinghia: 35 mm
- Disponibile su richiesta in qualsiasi colore RAL
- Disponibile in vari modelli
- Made in Europe
- Per campi di applicazione come, ad esempio,: Allestimento negozi; allestimento di fiere; centri sportivipalestre; palco; club/scuole di danza; noleggiatore; Teatro; Allestimenti per fiere e negozi; installazione

Alle Rechte vorbehalten.Technische Änderungen und Irrtum vorbehalten.
Alle Bilder ähnlich, zum Teil Symbolfotos.