ALUTRUSS Completion set QUADLOCK 6082 3000mm

Art.n.: 09003510

GTIN:

Sistema di traverse a 4 punti

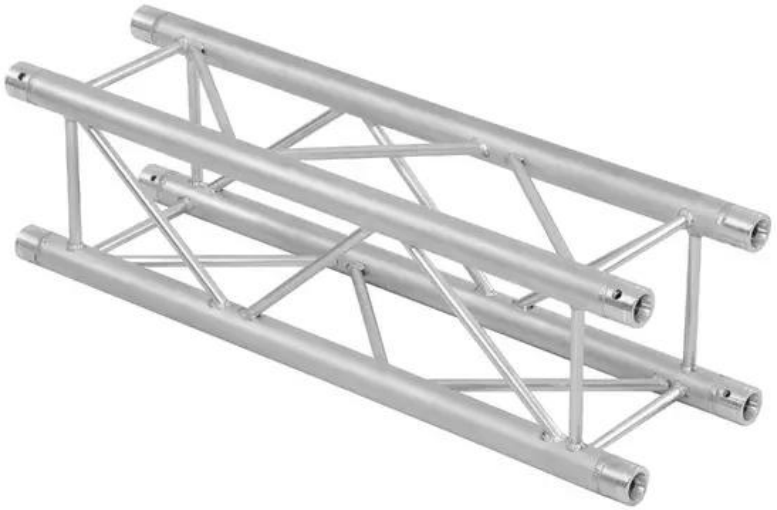

Features :

- Lega solida EN-AW 6082 per un'elevata resistenza
- Tubi in alluminio di alta qualità con un diametro di 50 mm
- Peso leggero
- Distanza centro foro - centro foro: 240 mm
- Montaggio facile
- Tubo della cinghia: 50 mm
- Adatto per Towertruss TQTR
- Disponibile su richiesta in qualsiasi colore RAL
- Disponibile in vari colori e dimensioni
- Certificato TÜV Süd
- Made in Europe
- Per campi di applicazione come, ad esempio,: Club/scuole di danza
- Per maggiori informazioni su questo prodotto, consultare "Download" nella scheda tecnica

Logistica

Dati tecnici :

Peso:	61,36 kg

ALUTRUSS QUADLOCK 6082-3000 Traversa a 4 punti

Eurolite®, Futurelight®, PSSO®, Roadinger®, Alutruss®, Europalms® und Dimavery® sind Marken der Steinigke Showtechnic GmbH, Andreas-Bauer-Straße 5, DE-97297 Waldbüttelbrunn
Alle Rechte vorbehalten.Technische Änderungen und Irrtum vorbehalten. Alle Bilder ähnlich, zum Teil Symbolfotos.

Struttura:	Montaggio facile
Tubo della cinghia:	50 mm x 2 mm
Processo di saldatura:	Impulso TIG
Materiale di saldatura:	AlMg 5
Materiale del tubo:	EN-AW 6082 T6 (AlSi1Mg)
Materiale:	Alluminio
Colore:	Color alluminio; disponibile su richiesta in qualsiasi colore RAL
Spessore x diametro del puntone:	16 x 2mm
Misure:	Lunghezza: 300 cm Larghezza: 29 cm Altezza: 29 cm
Peso:	15,34 kg

Contenuto della confezione:

1 x traversa
1 x set di connettori

Eurolite®, Futurelight®, PSSO®, Roadinger®, Alutruss®, Europalms® und Dimavery® sind Marken der Steinigke Showtechnic GmbH, Andreas-Bauer-Straße 5, DE-97297 Waldbüttelbrunn
Alle Rechte vorbehalten.Technische Änderungen und Irrtum vorbehalten. Alle Bilder ähnlich, zum Teil Symbolfotos.