Completion set QUADLOCK 6082 3000mm

Sistema di traverse a 4 punti

Art.n.: 09003510
GTIN:

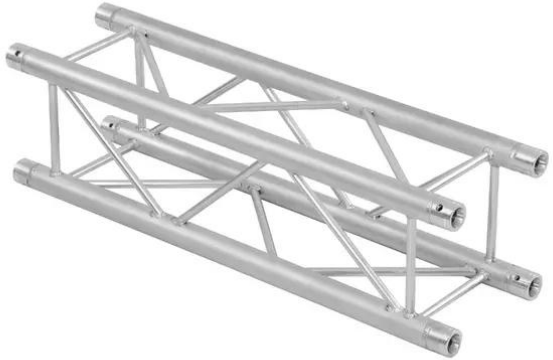

L'articolo non è più disponibile.

Alle Rechte vorbehalten.Technische Änderungen und Irrtum vorbehalten.
Alle Bilder ähnlich, zum Teil Symbolfotos.

Completion set QUADLOCK 6082 3000mm

Sistema di traverse a 4 punti

Art.n.: 09003510
GTIN:

Features :

- Lega solida EN-AW 6082 per un'elevata resistenza
- Tubi in alluminio di alta qualità con un diametro di 50 mm
- Peso leggero
- Distanza centro foro - centro foro: 240 mm
- Montaggio facile
- Tubo della cinghia: 50 mm
- Adatto per Towertruss TQTR
- Disponibile su richiesta in qualsiasi colore RAL
- Disponibile in vari colori e dimensioni
- Certificato TÜV Süd
- Made in Europe
- Per campi di applicazione come, ad esempio,: Club/scuole di danza
- Per maggiori informazioni su questo prodotto, consultare "Download" nella scheda tecnica

Alle Rechte vorbehalten.Technische Änderungen und Irrtum vorbehalten.
Alle Bilder ähnlich, zum Teil Symbolfotos.